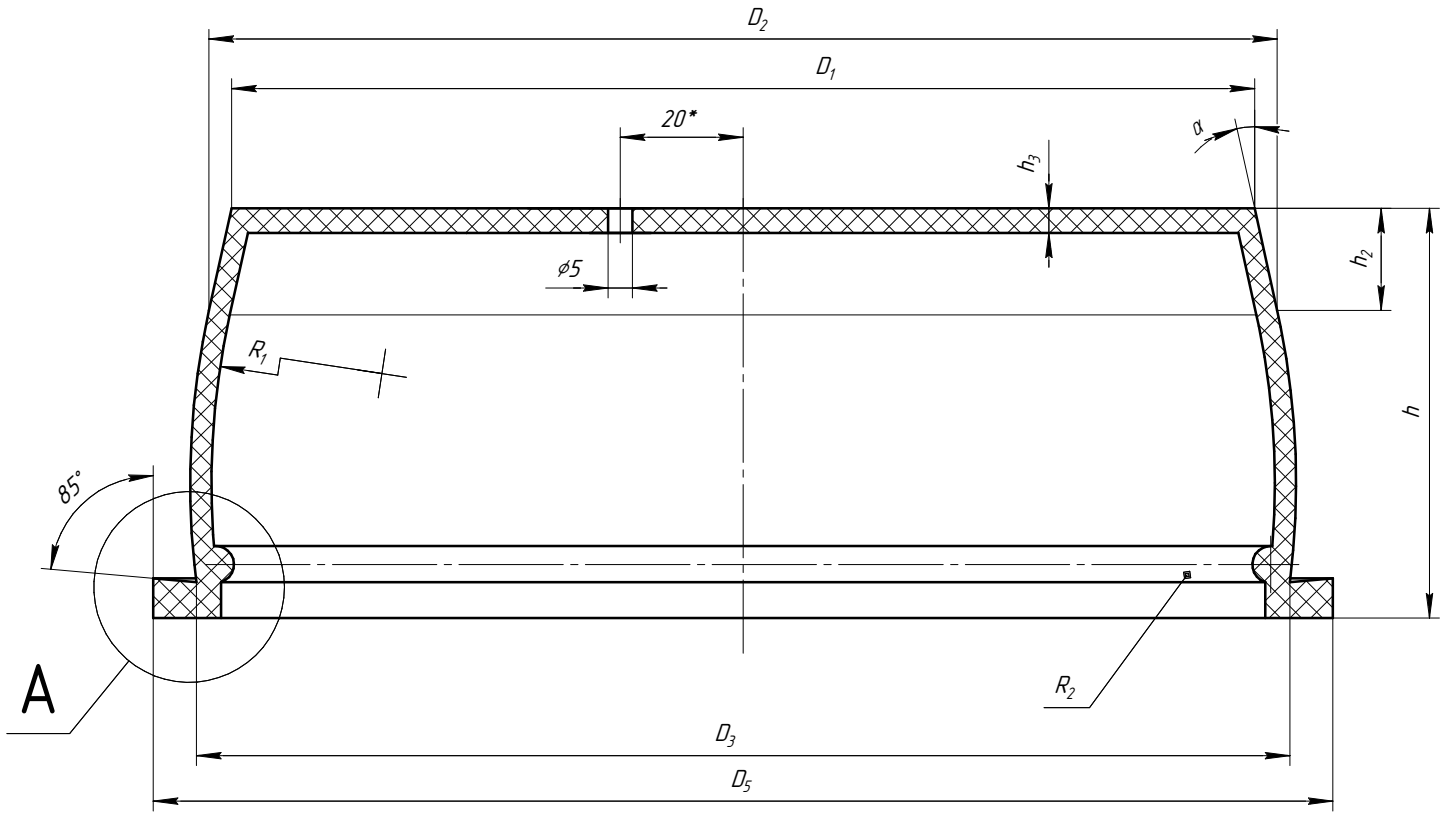

A (увел.)

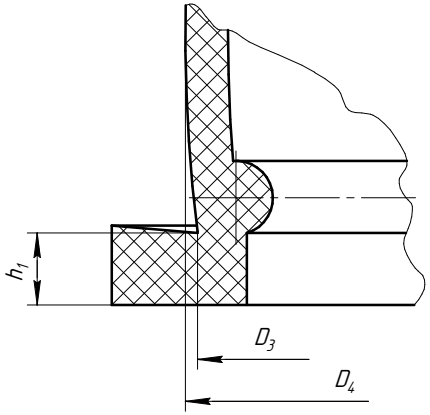

Изм.	Лист	№ докум.	Подп.	Дата	Заглушка для трубы	Лит.	Масса	Масштаб
Разраб.		Бондаренко С. Н.						
Пров.						Лист	Листов 1
Т.контр.					ПВД 10803-020 ПВД 15803-020		
Н.контр.							
Утв.							

Перв. примен. | Справ. № | Подп. и дата | Инв. № дубл. | Взам. инв. № | Подп. и дата | Инв. № подл.

Копировал | Формат А3